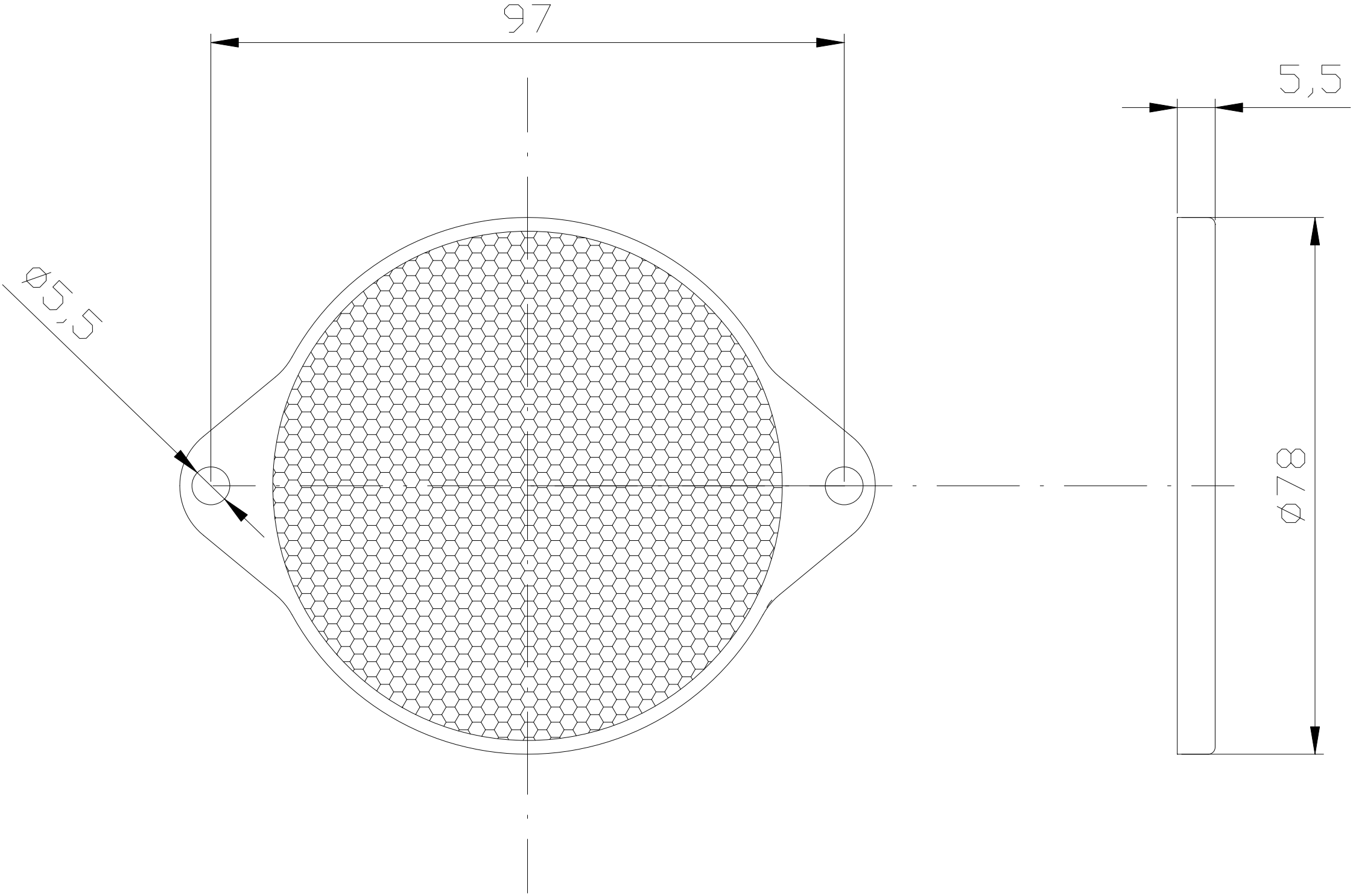
97
5,5
Ø5,5
Ø78

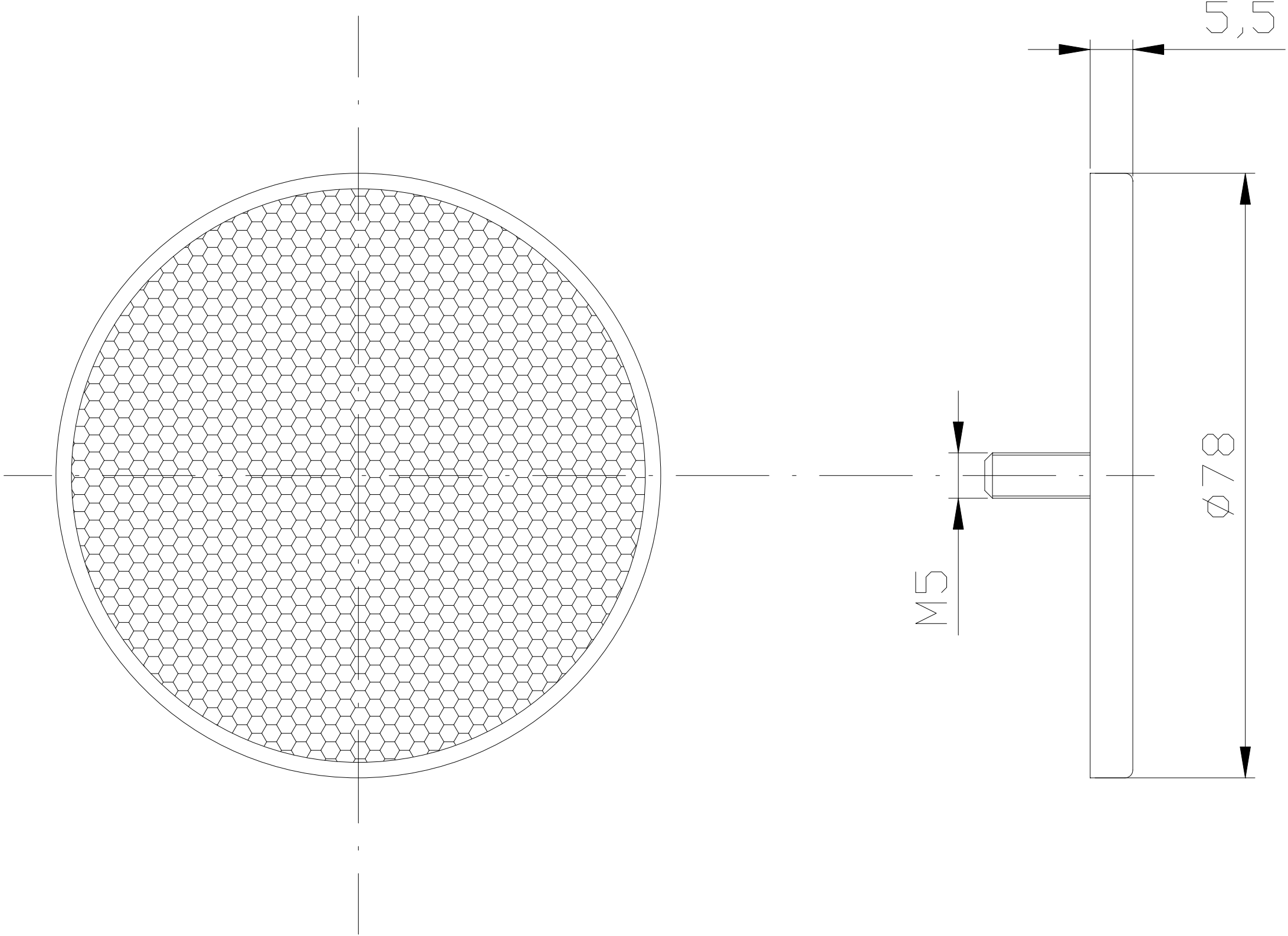
5,5
M5
Ø78