78
20


∅5,5
∅165
∅150
120°

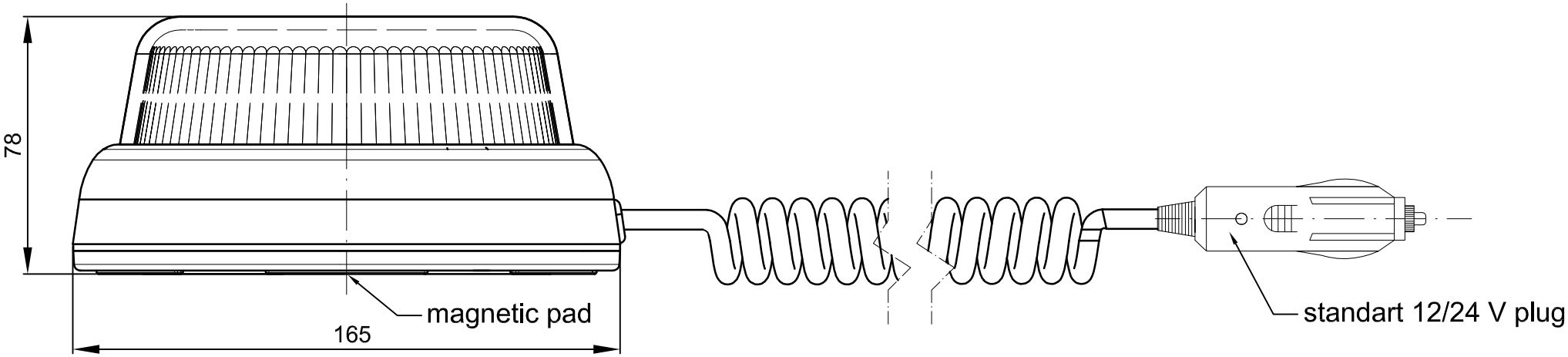
78
165
magnetic pad
standart 12/24 V plug

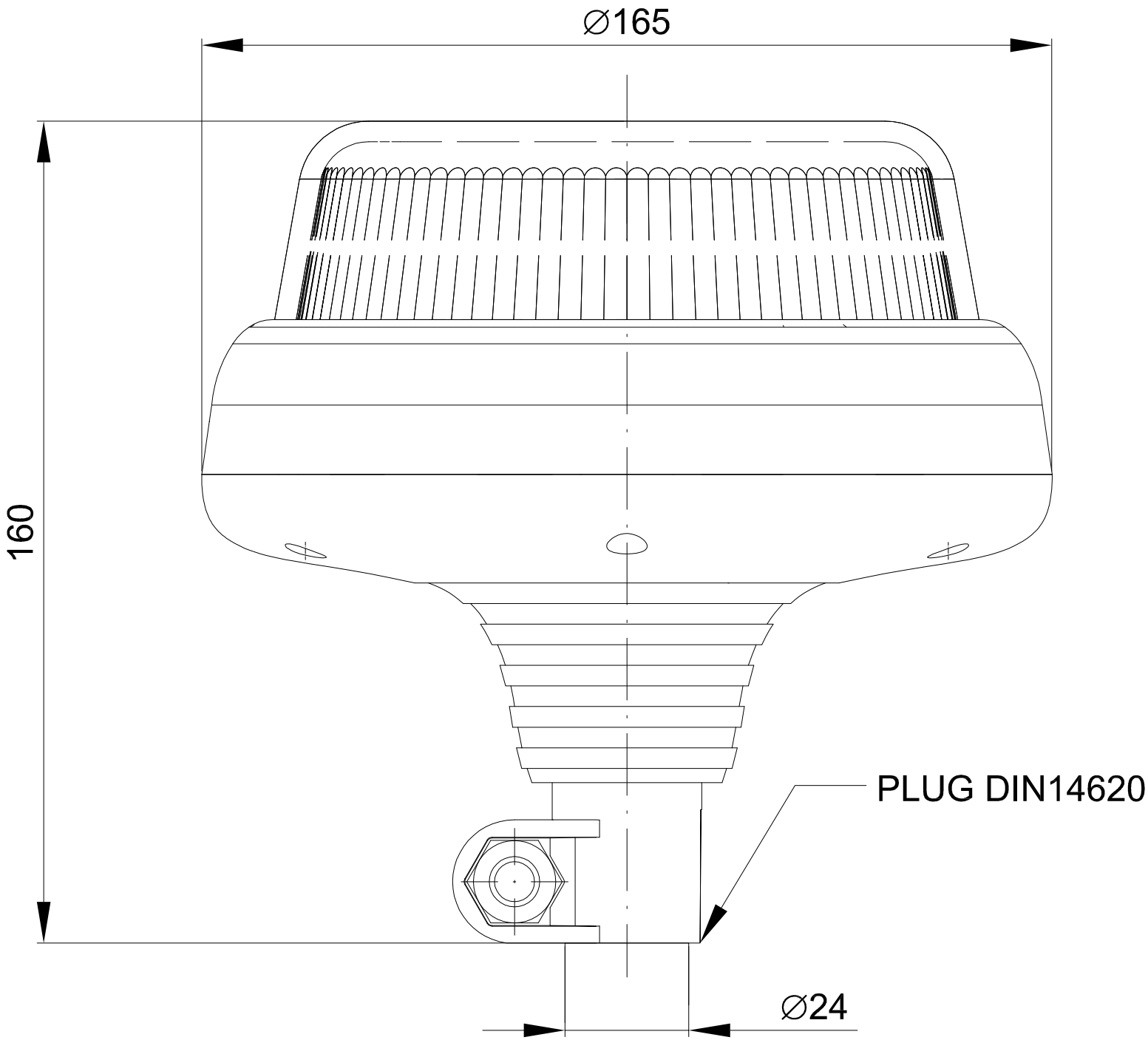
∅165
160
PLUG DIN14620
∅24

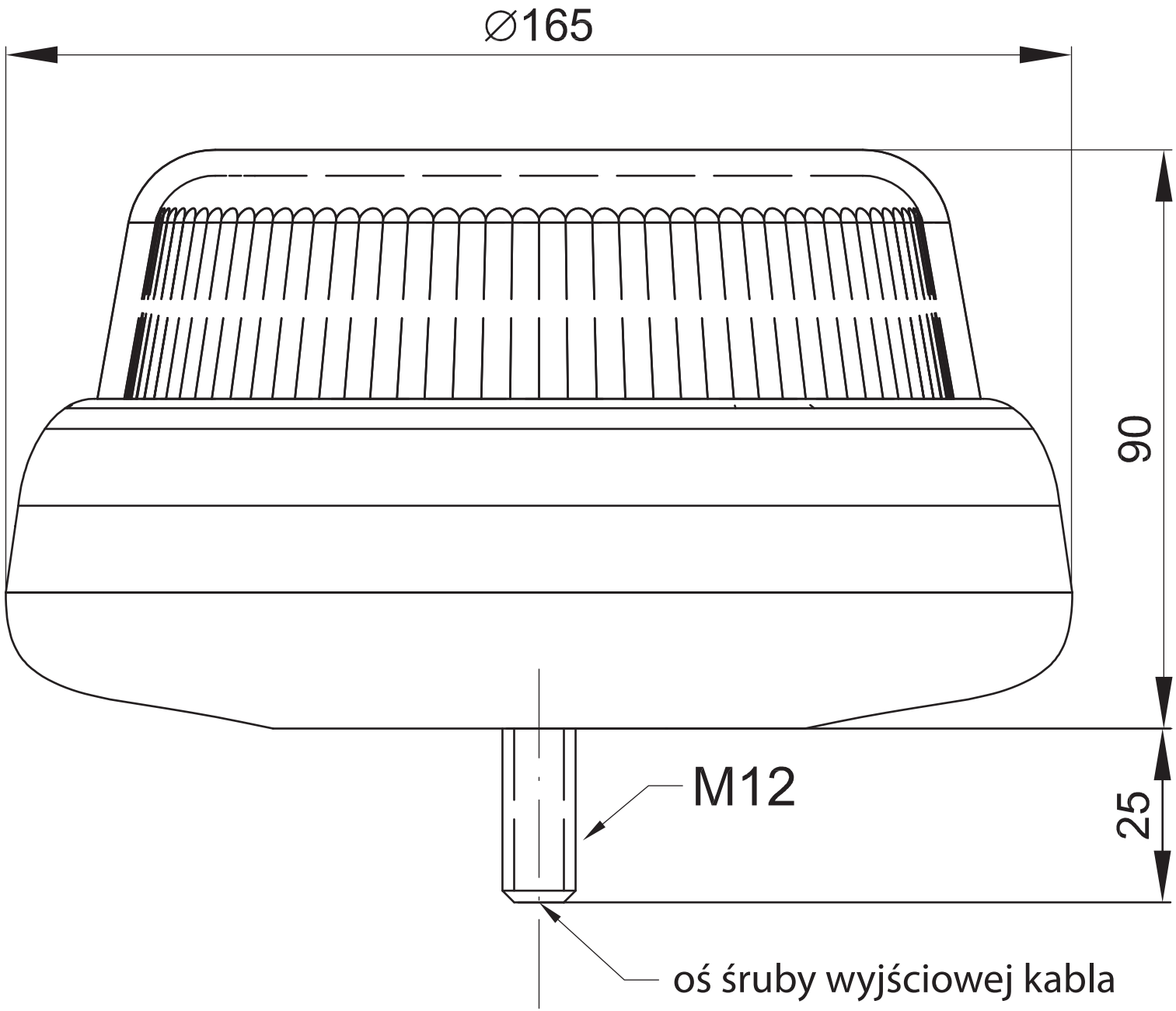
∅165
90
25
M12
oś śruby wyjściowej kabla