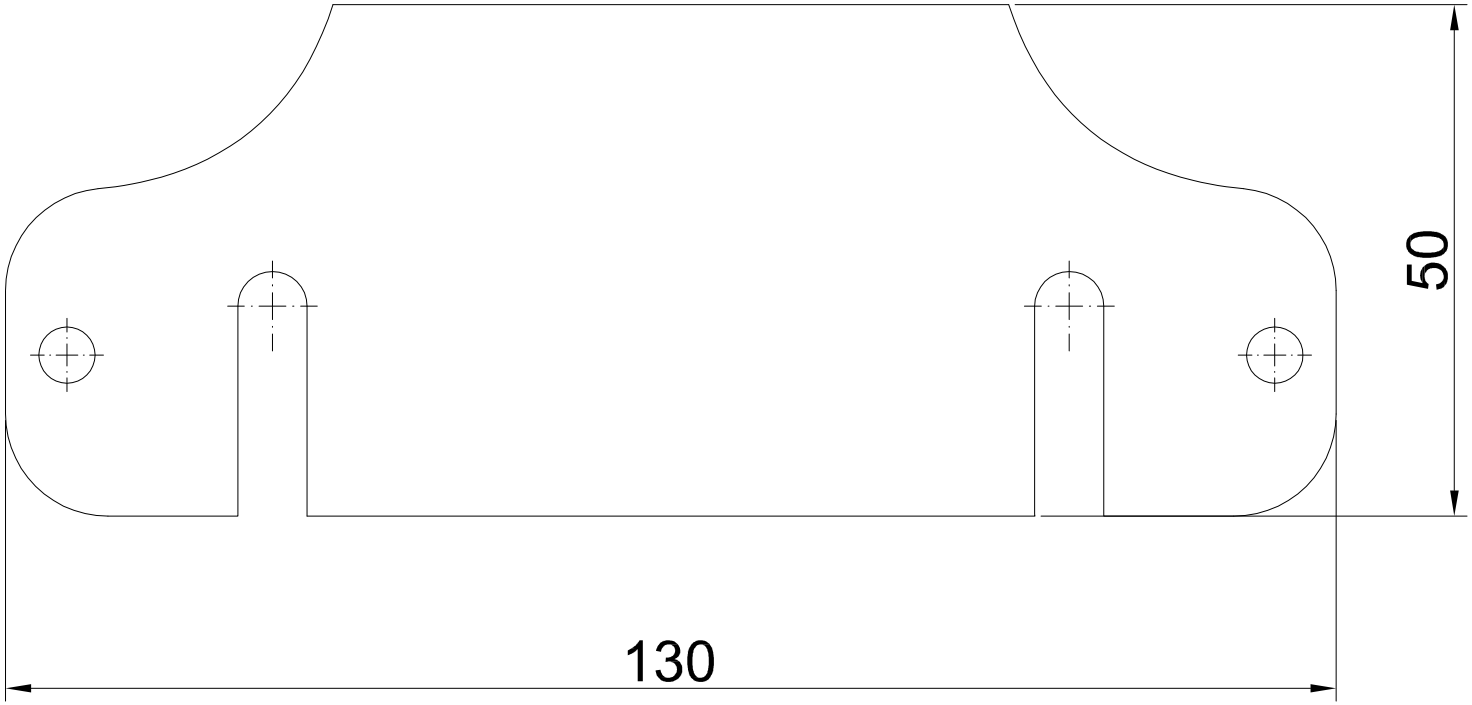
50
130

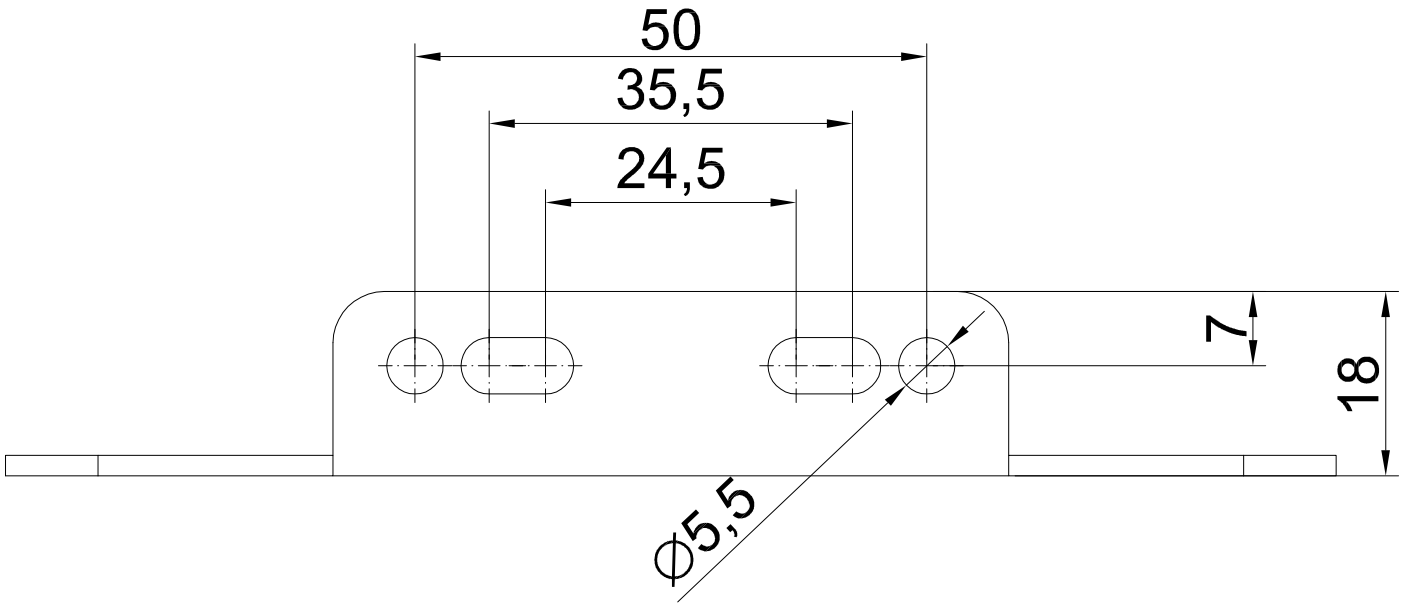
50
35,5
24,5
7
18
Ø5,5

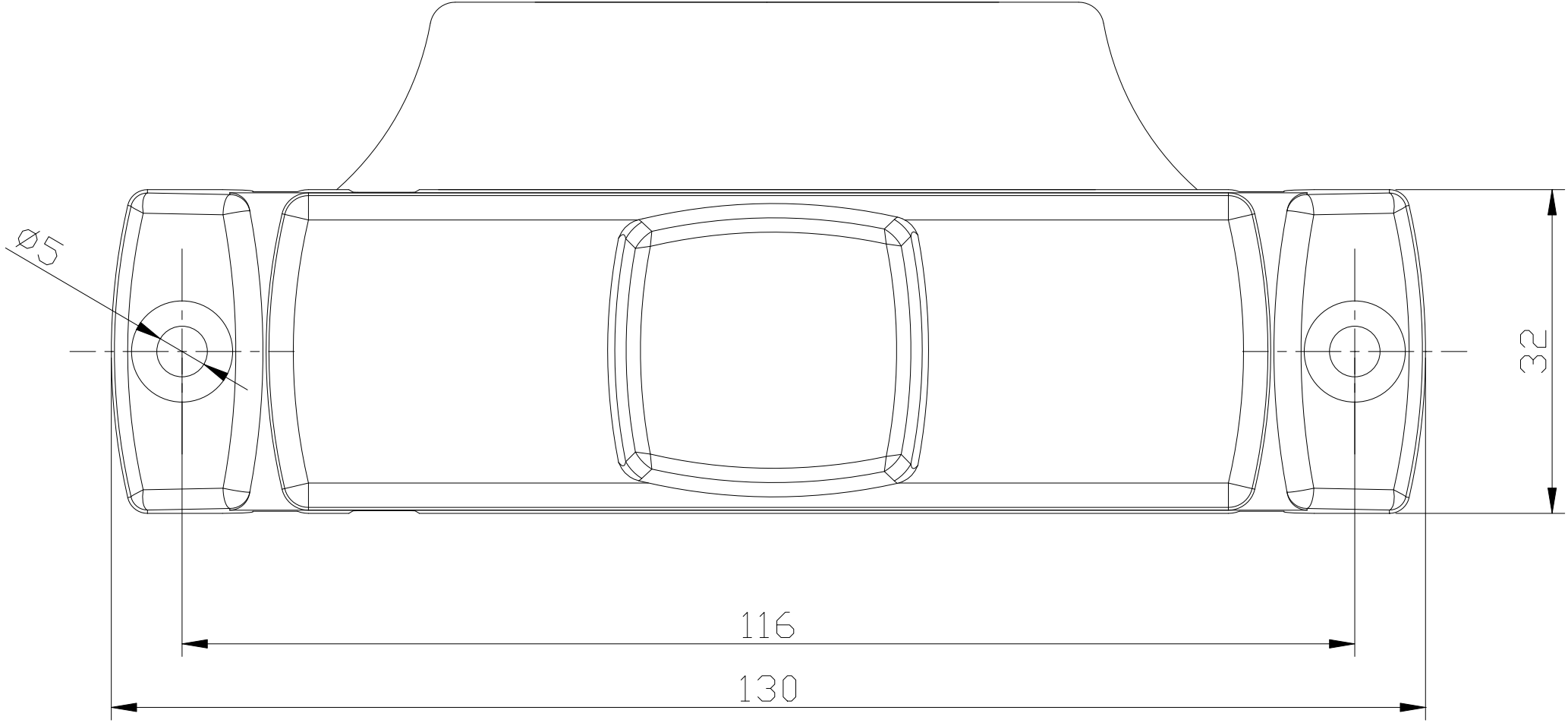
Ø5
32
116
130

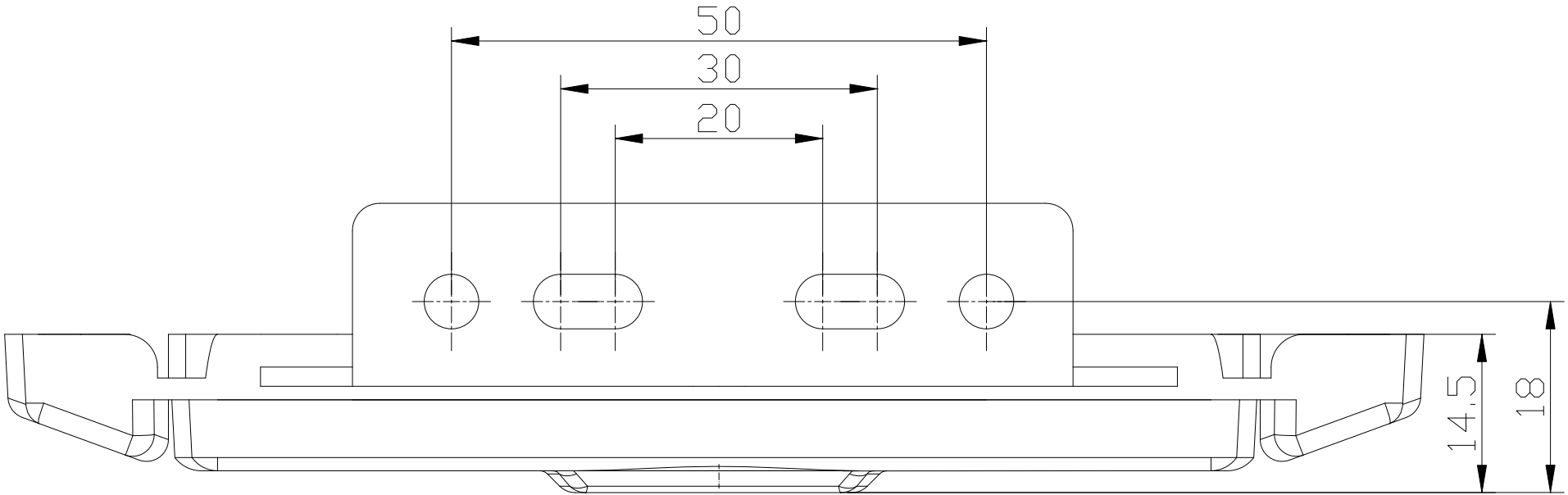
50
30
20
14,5
18