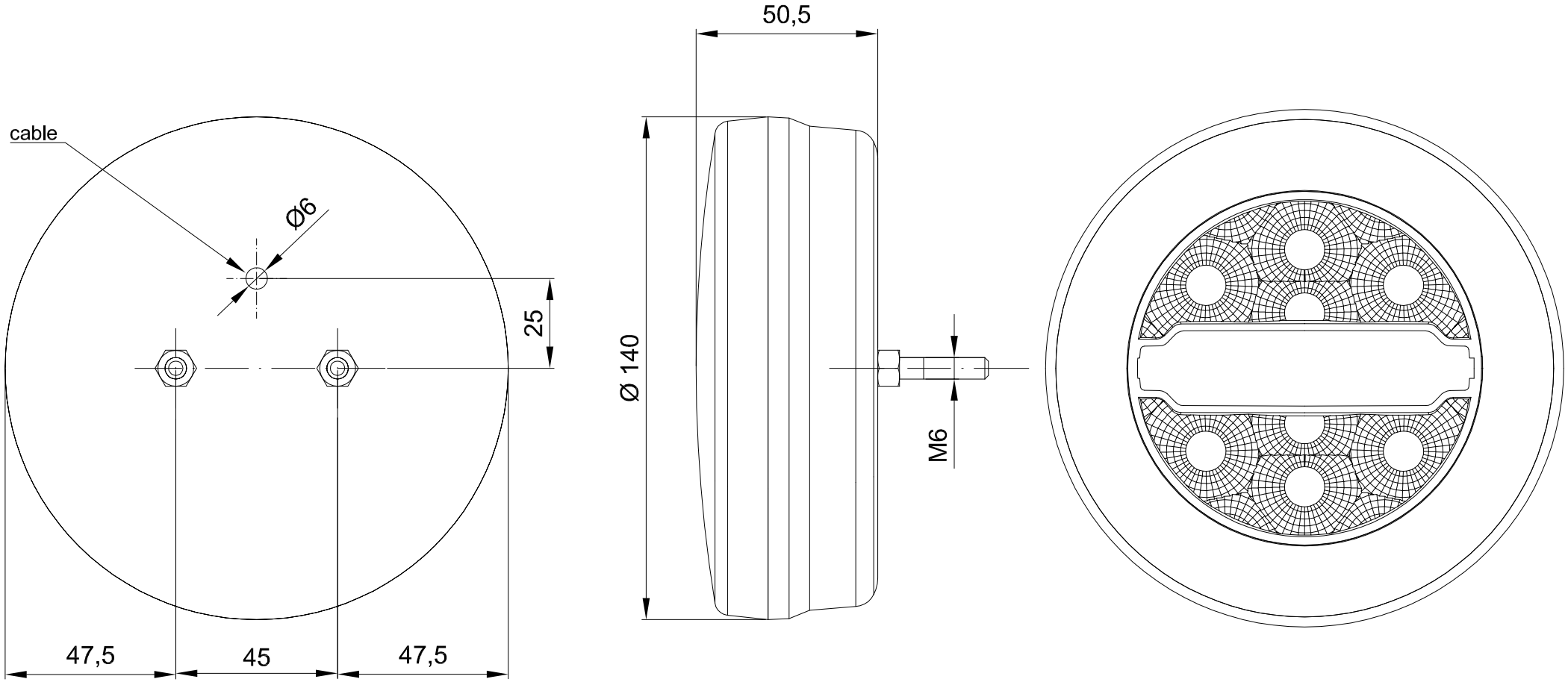
cable
Ø6
25
47,5
45
47,5
50,5
Ø 140
M6

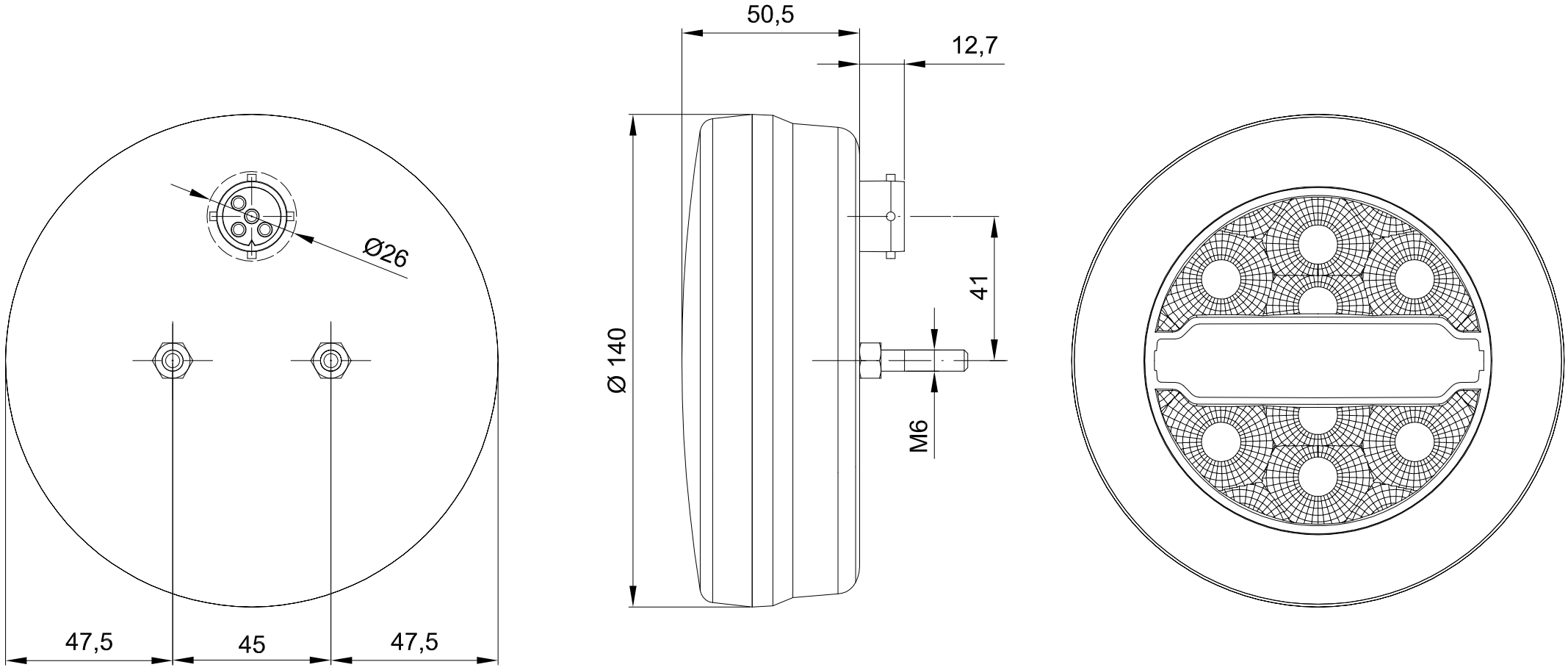
Ø26
47,5
45
47,5
50,5
12,7
Ø 140
41
M6

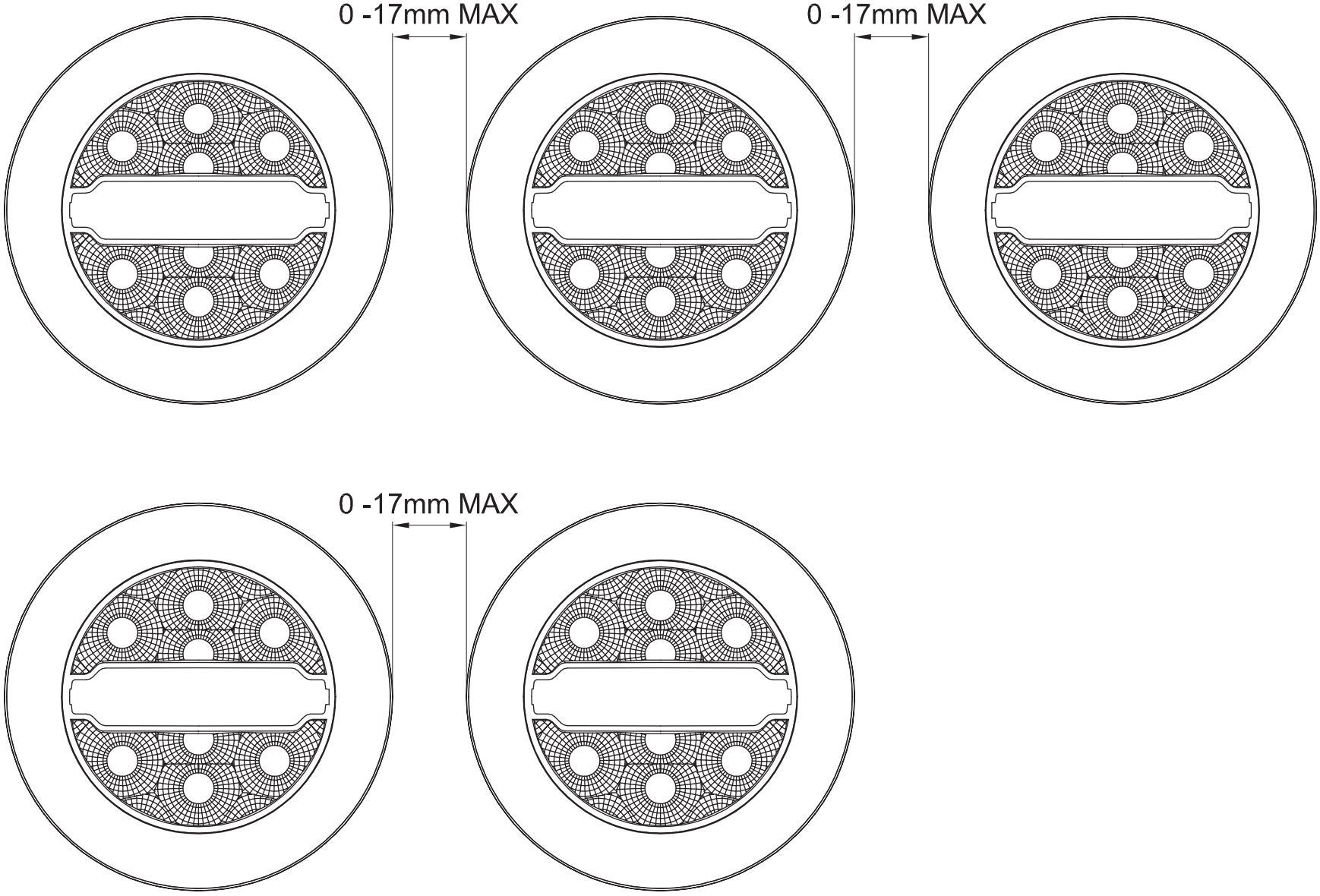
0 -17mm MAX
0 -17mm MAX
0 -17mm MAX