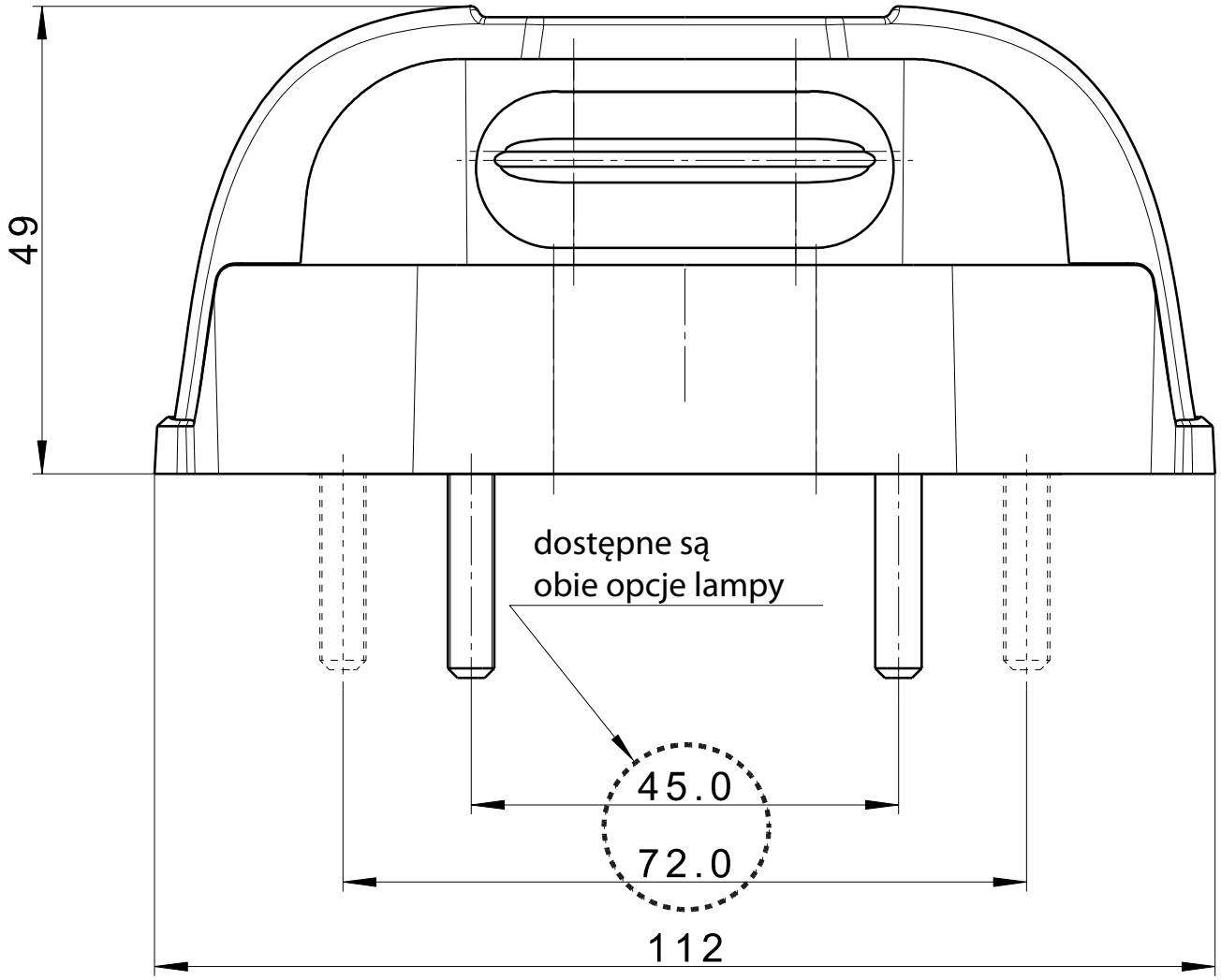
49
dostępne są
obie opcje lampy
45.0
72.0
112

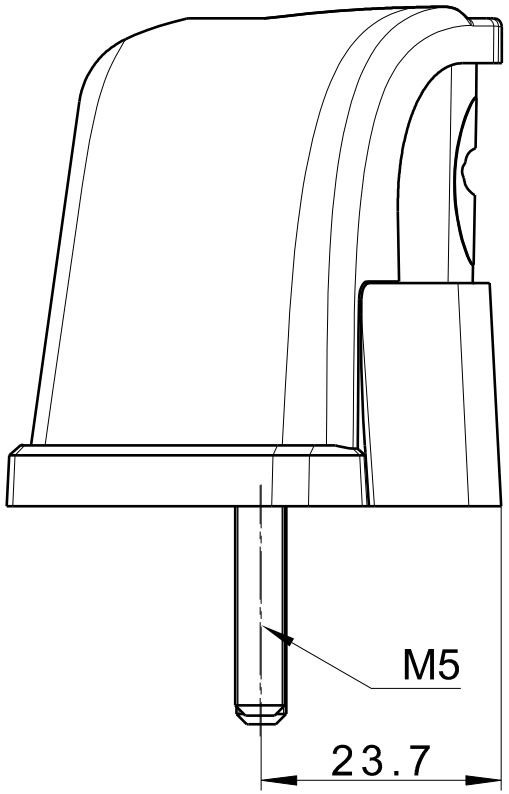
M5
23.7