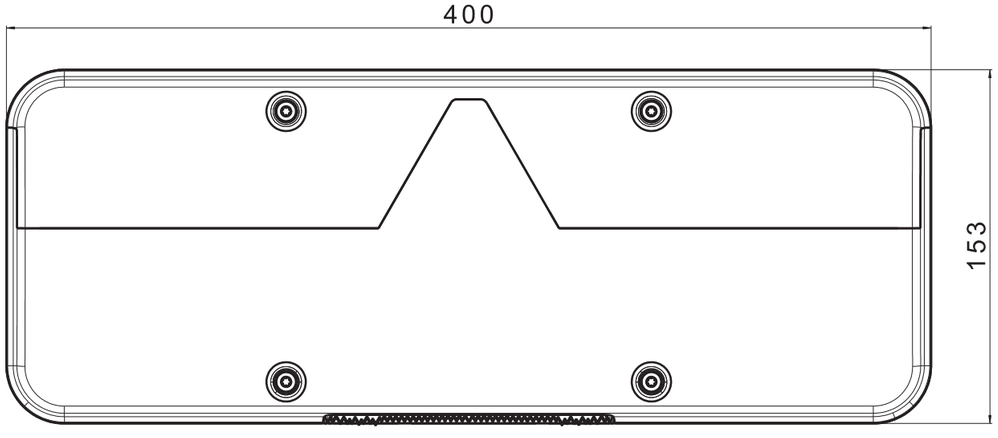
400
153

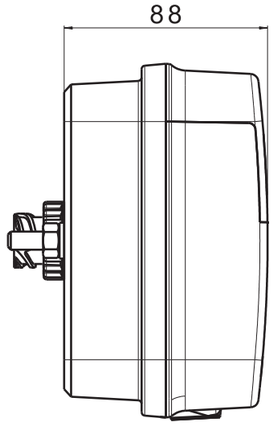
88

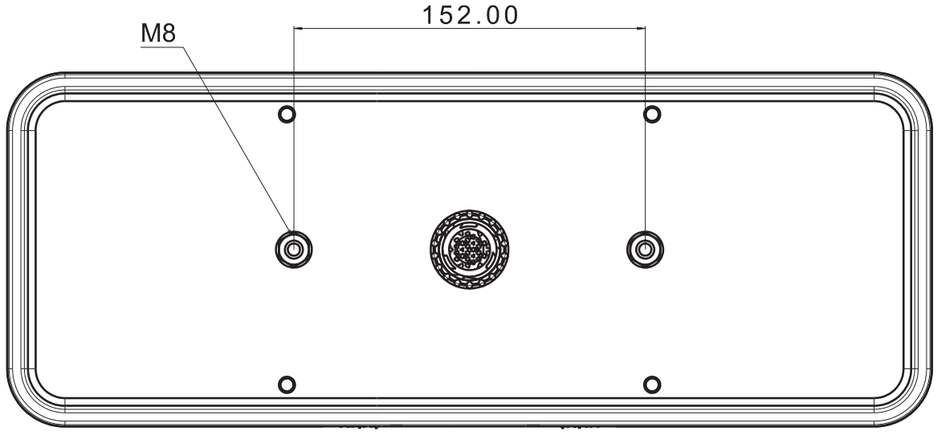
M8
152.00

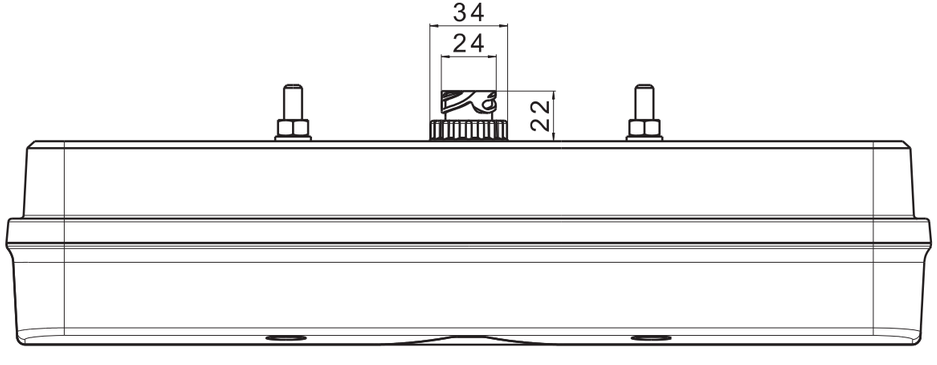
34
24
22

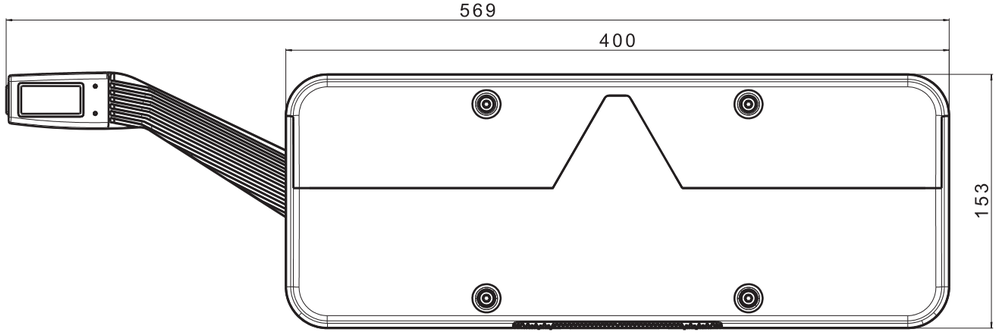
569
400
153

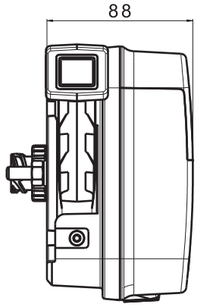
88

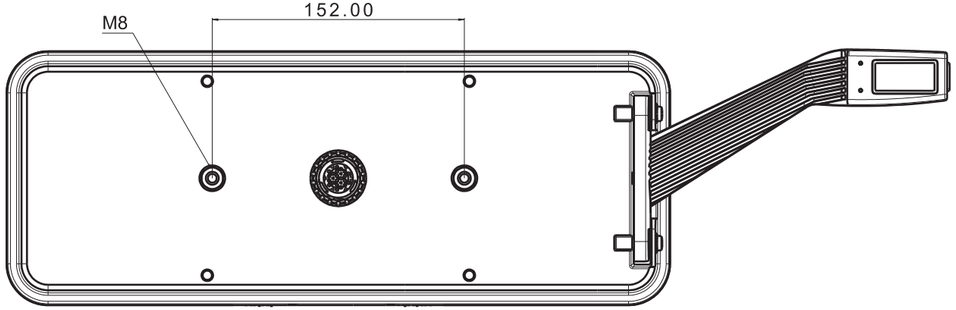
M8
152.00

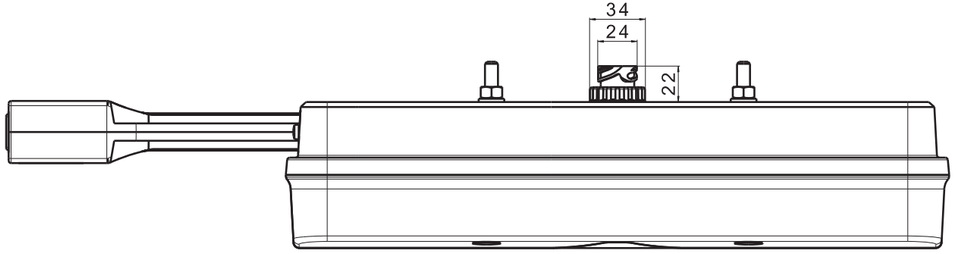
34
24
22

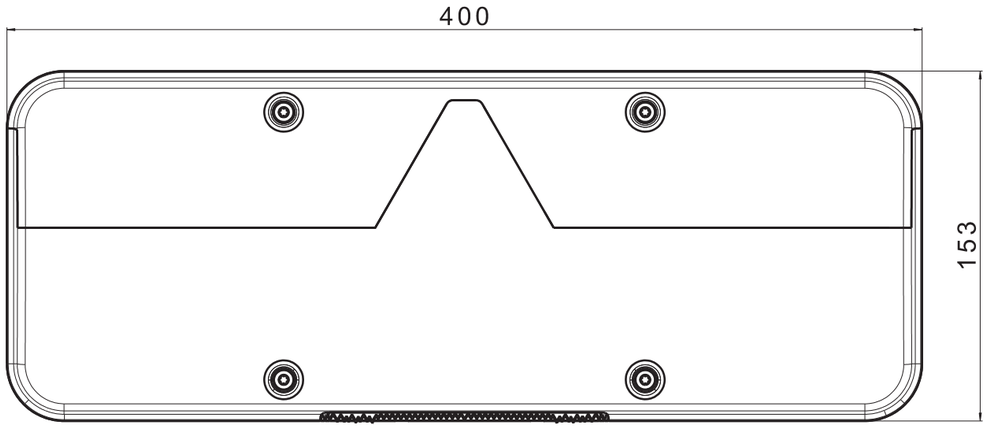
400
153

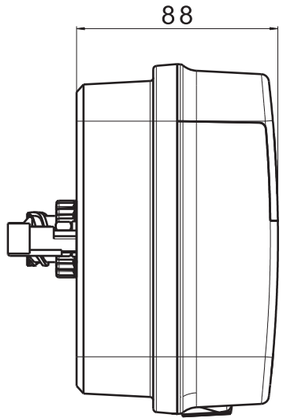
88

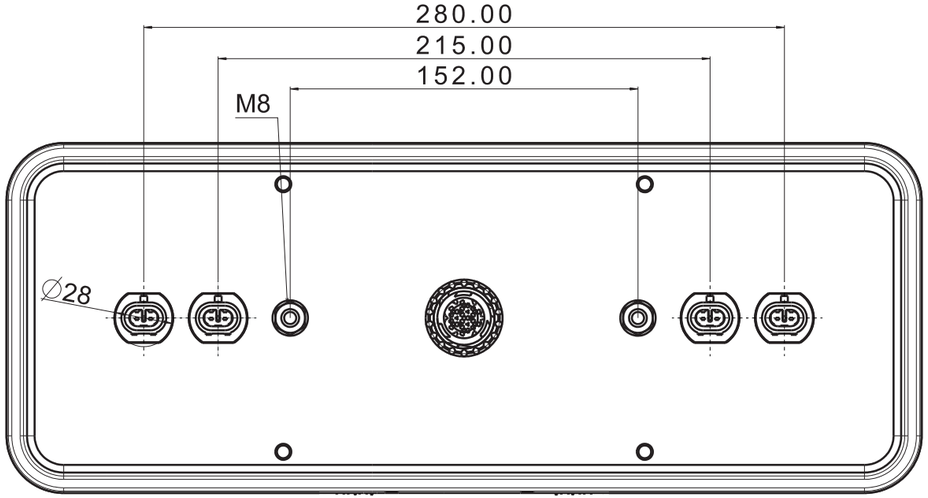
280.00
215.00
152.00
M8
∅28

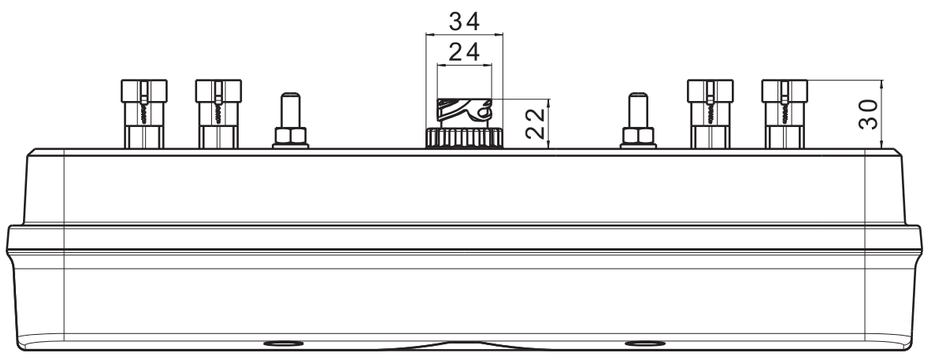
34
24
22
30

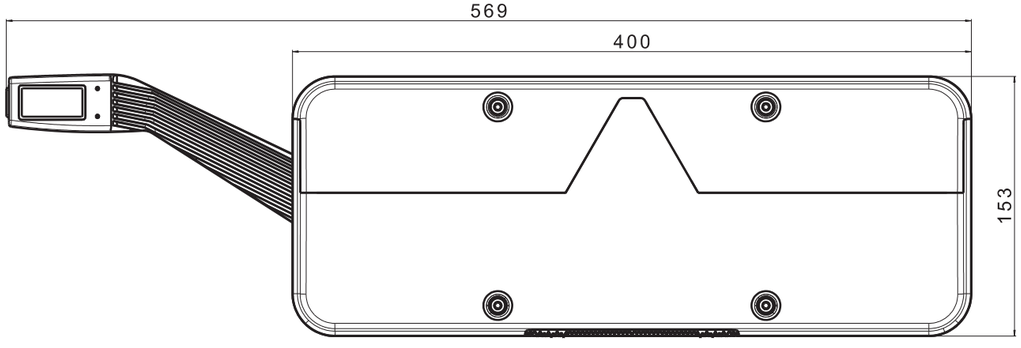
569
400
153

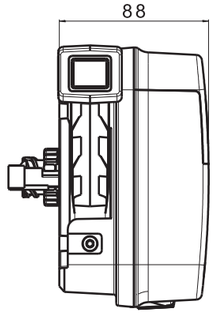
88

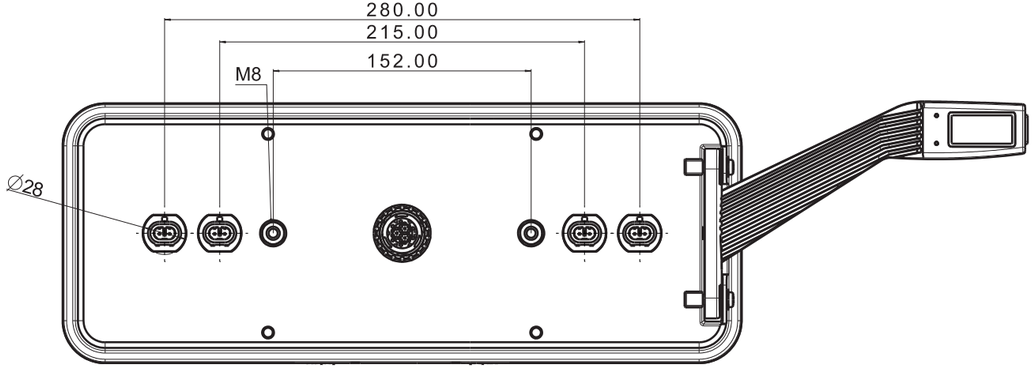
280.00
215.00
152.00
M8
∅28

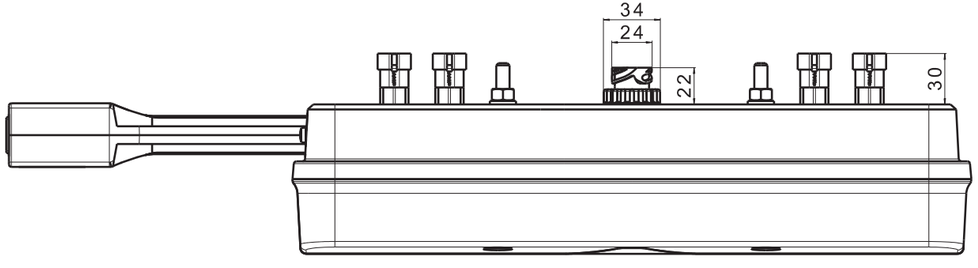
34
24
22
30

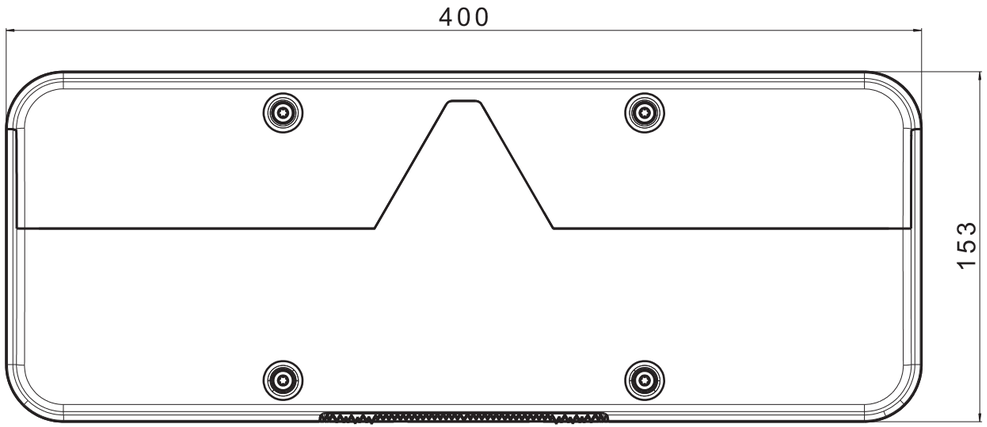
400
153

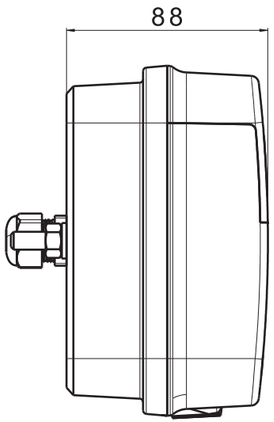
88

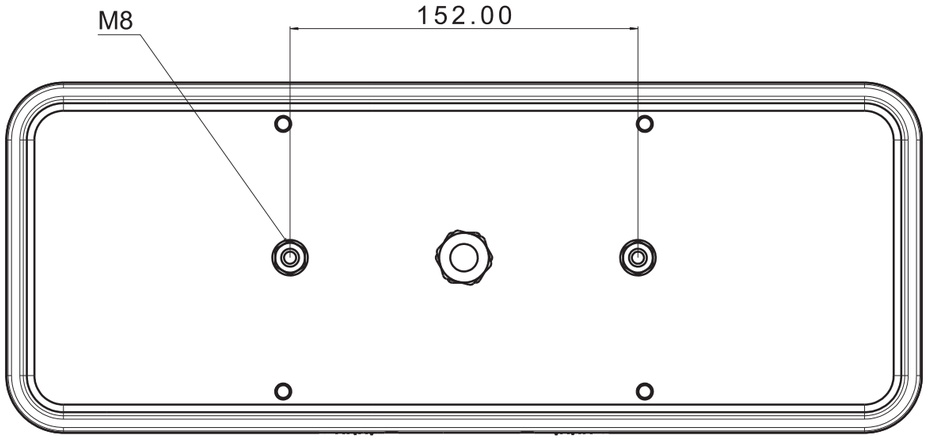
M8
152.00

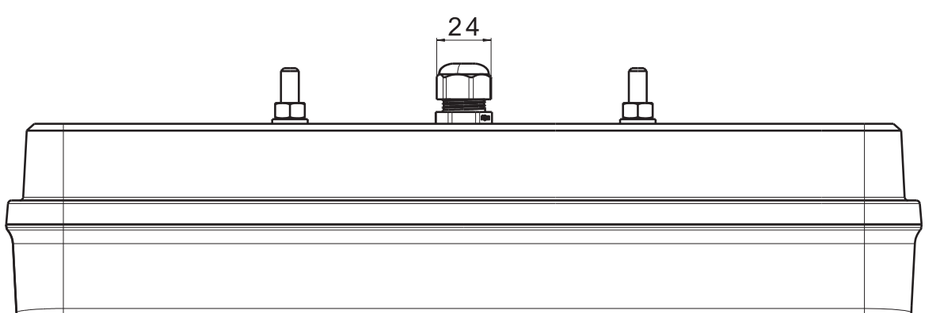
24

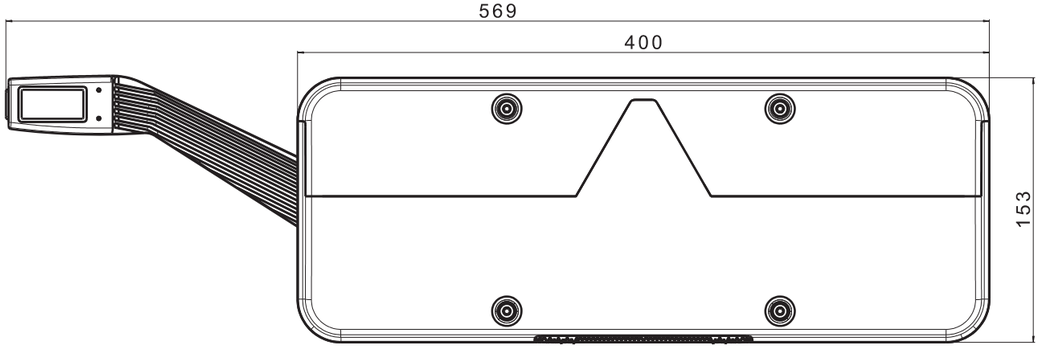
569
400
153

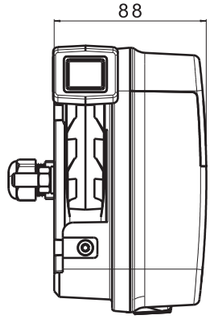
88

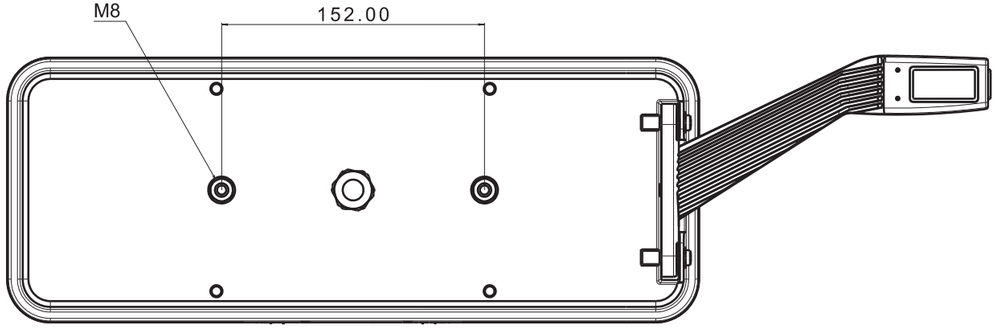
M8
152.00

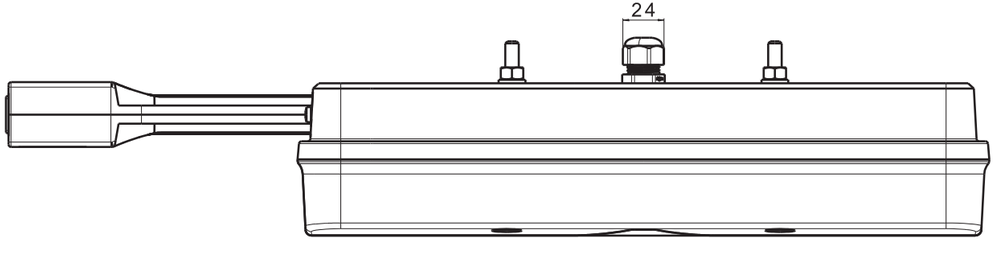
24